CQ230A-T, CQ24A-T, CQ24A-SZ-T, CQK24A-SR Электроприводы для зональных клапанов C2…

Электроприводы для 2х- и 3х-ходовых зональных клапанов C2… DN15…20
C2… 2х-ходовые – для плавного регулирования или откр./закр., с наистраиваемым Kvs;
C3… 3х-ходовые – для переключения потоков.

CQ230A-T – *230 В AC, управление двухпозиционное (откр./закр.) или трехточечное;*
CQ24A-T – *24 В AC/DC, управление двухпозиционное (откр./закр.) или трехточечное;*
CQ24A-SZ-T – *24 В AC/DC, аналоговое управление DC 0,5…10 В;*
CQK24A-SR – *24 В AC/DC, аналоговое управление DC 2…10 В, с конденсаторным возвратом.*

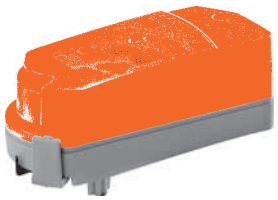

Привод	CQ24A-T	CQ24A-SZ-T	CQK24A-SR	CQ230A-T
Электрические параметры				
Напряжение питания	24 В AC/DC			230 В AC
Частота напряжения питания	50/60 Hz			
Диапазон напряжения питания	AC 19,2…28,8 В / DC 21,6…28,8 В			AC 207…253 В
Потребляемая мощность в движении	0,3 Вт	0,3 Вт	2,5 Вт	1,0 Вт
Потребляемая мощность при удержании	0,2 Вт	0,2 Вт	0,5 Вт	0,7 Вт
Расчетная мощность	0,6 ВА	0,6 ВА	5,0 ВА	2,0 ВА
Электрическое подключение	терминальное подключение, под 3х-жильный кабель ДУ 6,3…6,8 мм, клемная колодка 2,5 мм²		кабель 1 м, 3х0,34 мм²	терм. подкл. под 3х-жильный кабель
Управляющий сигнал	откр./закр. или 3х-точечное	аналоговое 0…10 В DC, вх. сопротивл. 100 кОм	аналоговое 0…10 В DC, вх. сопротивл. 100 кОм	откр./закр. или 3х-точечное
Рабочий диапазон управляющего сигнала	-	0,5…10 В DC	2…10 В DC	-
Положение при отключении питания	-	-	NC (нормально закрыт)	-
Функциональные данные				
Крутящий момент (номинальный)	1 Нм			
Ручное управление	с помощью электропривода (предварительно разъединить привод и клапан)			
Время поворота	75 с / 90°			
Время закрытия конденсаторным возвратом	-	-	60 с / 90°	-
Уровень шума	35 дБ			
Индикация положения	механическая			
Настройка расхода	с помощью механического ограничителя			
Безопасность				
Класс защиты	III (для низких напряжений)			II (все изолировано)
Степень защиты корпуса	IP40			
EMC	Соответствует CE 2004/108/EC			
Сертификаты IEC/EN	IEC/EN 60730-1 и IEC/EN 60730-2-14			
Сопротивление изоляции	0,8 кВ			
Температура эксплуатации	5…+54 °C			
Температура хранения	-7…+50 °C			
Окружающая влажность	95%, без конденсации			
Техническое обслуживание	Не требуется			
Вес	0,15 кг	0,15 кг	0,20 кг	0,15 кг

Особенности изделия

Простая установка — Привод устанавливается на клапан нажатием руки на корпус (движение только в вертикальной плоскости). Привод может быть установлен в одном из двух положений относительно посадочного фланца клапана (шаг 180°).

Ручное управление — Разъедините привод и клапан и вращайте вал клапана, используя электропривод.

Настраиваемый угол поворота — Угол поворота настраивается при помощи механических упоров с шагом 2,5°. Данная функция служит для задания максимального расхода через клапан. Для двухходового клапана – установите механический ограничитель в требуемое положение согласно таблицы соответствия (см. описание клапана). Для трехходового клапана – удалите механический ограничитель (не требуется для функции переключения потоков).

Высокая функциональная надежность — Электропривод защищен от перегрузки, не требует конечных выключателей и останавливается автоматически при достижении конечных положений.

Электрические схемы подключения

CQ24A-T, CQ230A-T откр./закр.

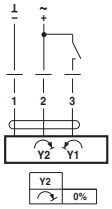

CQ24A-T, CQ230A-T 3х-точечная

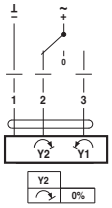

CQ24A-SZ-T, CQK24A-SR аналоговое управление 0…10 В

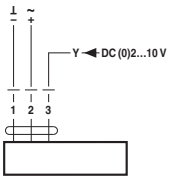

Габаритные размеры, мм

CQ24A-T, CQ230A-T, CQ24A-SZ-T, CQK24A-SR

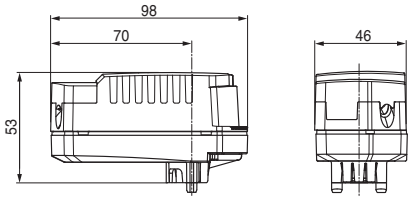

Адаптация

CQ24A-SZ-T, CQK24A-SR

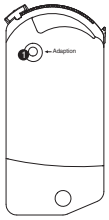

При нажатии кнопки 1, осуществляется автоматическая адаптация диапазона управляющего сигнала 0..10 В к заданному с помощью механического ограничителя углу поворота привода.

Привод с конденсаторным возвратом CQK24A-SR

При подаче на привод напряжения питания, одновременно с поворотом привода в требуемое положение, происходит заряд конденсаторов. При отключении напряжения питания, привод перемещается в установленное охранное положение (POP – power-off-posiiton) за счет накопленной в конденсаторах электрической энергии. Привод не реагирует на кратковременные скачки напряжения питания (заводская уставка PF – power fail delay time – 1 с).
На рис. справа изображена зависимость необходимого времени заряда от количества дней, в течение которых на привод не подавалось напряжение питания. Привод поставляется с завода с разряженными конденсаторами.

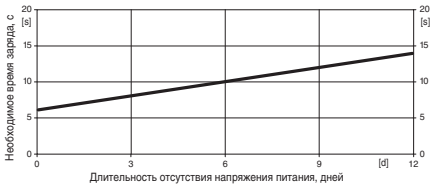

Продукция сертифицирована в Украине

Электроприводы TR.., LR.., NR.., SR..
Управление – Откр./Закр. или 3х-точечное

Технические данные

Электрические параметры 24**В**	TR24 TR24-3	LR24A LR24A-S	NR24A NR24A-S	SR24A SR24A-S
Напряжение питания	AC/DC 24 В			
Частота напряжения питания	50/60 Гц			
Диапазон напряжения питания	AC 19,2…28,8 В / DC 21,6…28,8 В			
Потребляемая мощность в движении	0,5 Вт	1,5 Вт	2 Вт	2,5 Вт
Потребляемая мощность при удержании	0,2 ВТ	0,2 Вт	0,2 Вт	0,2 Вт
Расчетная мощность	0,5 ВА	2 ВА	4 ВА	5,5 ВА
Электрические параметры 230**В**	TR230-3	LR230A LR230A-S	NR230A NR230A-S	SR230A SR230A-S
Напряжение питания	AC 230 В			
Частота напряжения питания	50/60 Гц			
Диапазон напряжения питания	AC 207…253 В	AC 85…265 В		
Потребляемая мощность в движении	1 Вт	2 Вт	3 Вт	3 Вт
Потребляемая мощность при удержании	0,4 Вт	0,5 Вт	0,6 Вт	0,6 Вт
Расчетная мощность	1 ВА	4 ВА	7 ВА	7 ВА
Функциональные данные				
Вспомогательные переключатели (только для серий …R…A-S)	-	1 шт., однополюсная группа переключающих контактов		
Коммутирующая способность	-	1 мА … 3 (0,5) А, AC 250 В		
Точки переключения	-	0…100 % - настраивается		
Электрическое подключение: - Двигателя	Кабель 1м, 3х0,75 мм^2			
- Вспомогательных переключателей	-	Кабель 1м, 3х0,75 мм^2		
Крутящий момент (номинальный)	2 Нм	5 Нм	10 Нм	20 Нм
Ручное управление	Нажатие и удержание кнопки на корпусе привода			
Время поворота	100 с/90^0	90 с/90^0		
Уровень шума	35 дБ(А)	35 дБ(А)	35 дБ(А)	45 дБ(А)
Индикация положения	Механическая			
Безопасность				
Класс защиты - 24 В - 230 В	 III (для низких напряжений) II (все изолировано)			
Степень защиты корпуса	IP40	IP54 (при установке в любом положении)		
EMC	Соответствует CE 2004/108/EC			
Сертификаты IEC/EN	IEC/EN 60730-1 и IEC/EN 60730-2-14			
Сопротивление изоляции - 24 В - 230 В	 0,8 кВ 4 кВ			
Температура эксплуатации	-7…+50 ^{0}C	-30…+50 ^{0}C		
Температура хранения	-40…+80 ^{0}C			
Окружающая влажность	95%, без конденсации			
Техническое обслуживание	Не требуется			
Вес	400 г	550 г	750 г	1 кг

Аксессуары (*кроме серии TR)

	Описание	**Тип**
Электрические	Вспомогательные переключатели S..A	S1A, S2A
	Потенциометр обратной связи P..A: 140, 500, 1000, 2800, 5000 или 10000 Ом	P…A

Продукция сертифицирована в Украине

Электроприводы TR.., LR.., NR.., SR..
Управление – Откр./Закр. или 3х-точечное

Особенности изделия

Простая установка	Электропривод легко крепится на клапан при помощи одного винта, горизонтально в любом из четырех положений.
Ручное управление	Возможно ручное управление при помощи кнопки с самовозвратом (при нажатой кнопке редуктор выводится из зацепления).
Настраиваемый угол поворота	Угол поворота настраивается при помощи механических упоров.
Высокая функциональная надежность	Электропривод защищен от перегрузки, не требует конечных выключателей и останавливается автоматически при достижении конечных положений.

Электрические схемы подключения

TR24-3 TR230-3		TR24, LR24A, LR230A, NR24A, NR230A, SR24A, SR230A		LR24A-S, LR230A-S, NR24A-S, NR230A-S, SR24A-S, SR230A-S	
откр./закр.	**3х-точечная**	**откр./закр.**	**3х-точечная**	**откр./закр.**	**3х-точечная**

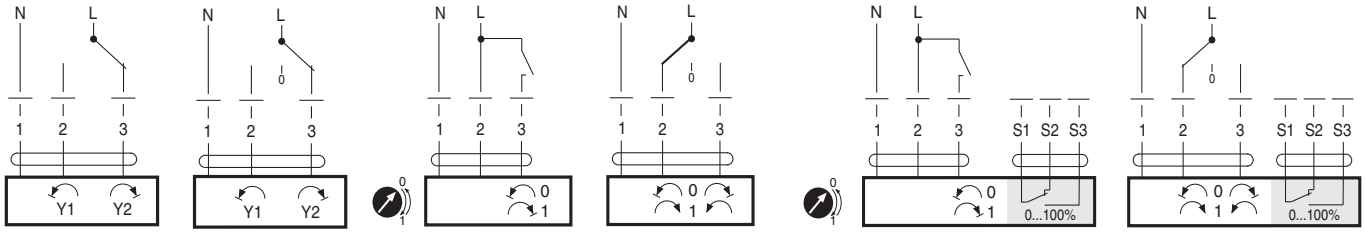

Габаритные размеры, мм

Серия TR…

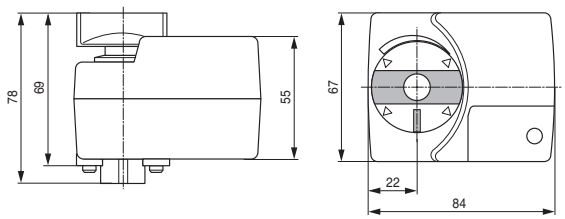

Серия LR…

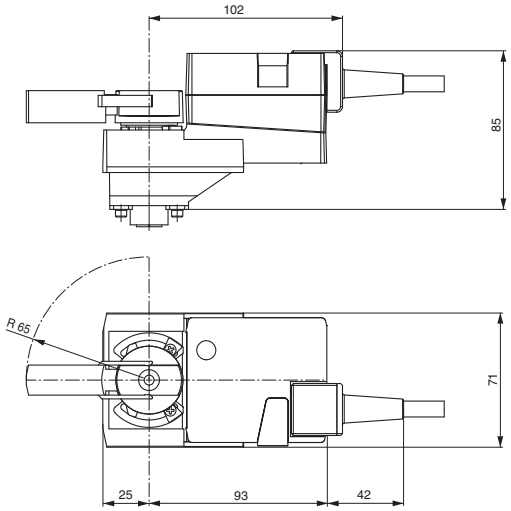

Серия NR…

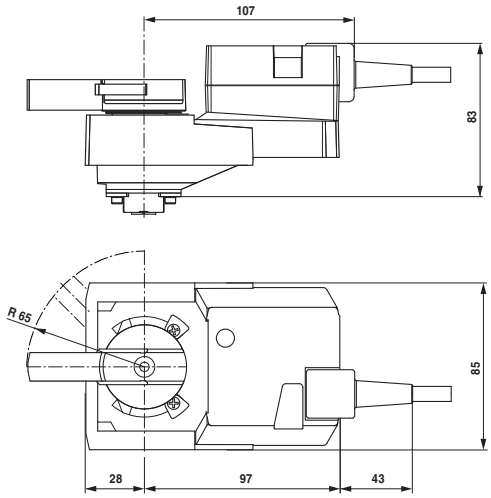

Серия SR…

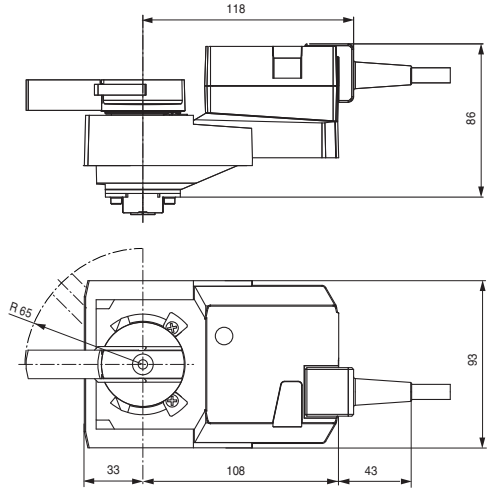

Продукция сертифицирована в Украине

Электроприводы TR.., LR.., NR.., SR..
Управление – Аналоговое 0-10В

Технические данные

Электрические параметры 24**В**	TR24-SR	LR24A-SR LR24A-MF	NR24A-SR NR24A-MF	SR24A-SR SR24A-MF
Напряжение питания	AC/DC 24 В			
Частота напряжения питания	50/60 Гц			
Диапазон напряжения питания	AC/DC 19,2…28,8 В			
Потребляемая мощность в движении	0,5 Вт	1,5 Вт	2,5 Вт	2 Вт
Потребляемая мощность при удержании	0,4 ВТ	0,4 Вт	0,4 Вт	0,4 Вт
Расчетная мощность	1 ВА	3 ВА	5 ВА	5 ВА
Функциональные данные				
Электрическое подключение:	Кабель 1м, 3x0,75 мм²	Кабель 1м, 4x0,75 мм²		
Управление Управляющий сигнал Y	0 … 10 В DC, входное сопротивление 100 кОм			
Рабочий диапазон	2 ... 10 В DC			
Напряжение обратной связи U	2 ... 10 В DC, макс. 1 мА			
Точность позиционирования	±5%			
Крутящий момент (номинальный)	2 Нм	5 Нм	10 Нм	20 Нм
Ручное управление	Нажатие и удержание кнопки на корпусе привода			
Время поворота	90 с/90⁰			
(**для приводов серии** –MF)	-	35…420 с	45…170 с	90…350 с
Уровень шума	35 дБ(А)	35 дБ(А)	35 дБ(А)	45 дБ(А)
Индикация положения	Механическая			
Безопасность				
Класс защиты	III (для низких напряжений)			
Степень защиты корпуса	IP40	IP54 (при установке в любом положении)		
EMC	Соответствует CE 2004/108/EC			
Сертификаты IEC/EN	IEC/EN 60730-1 и IEC/EN 60730-2-14			
Сопротивление изоляции	0,8 кВ			
Температура эксплуатации	-7…+50 ⁰C	-30…+50 ⁰C		
Температура хранения	-40…+80 ⁰C			
Окружающая влажность	95%, без конденсации			
Техническое обслуживание	Не требуется			
Вес	400 г	550 г	750 г	1 кг

Аксессуары (*кроме серии TR)

	Описание	**Тип**
Электрические	Вспомогательные переключатели S..A	S1A, S2A
	Потенциометр обратной связи P..A: 140, 500, 1000, 2800, 5000 или 10000 Ом	P…A
	Позиционеры SG…24	SG..24
	Цифровой индикатор положения ZAD24	ZAD24

Продукция сертифицирована в Украине

Особенности изделия

Простая установка	Электропривод легко крепится на клапан при помощи одного винта, горизонтально в любом из четырех положений.
Ручное управление	Возможно ручное управление при помощи кнопки с самовозвратом (при нажатой кнопке редуктор выводится из зацепления).
Настраиваемый угол поворота	Угол поворота настраивается при помощи механических упоров.
Высокая функциональная надежность	Электропривод защищен от перегрузки, не требует конечных выключателей и останавливается автоматически при достижении конечных положений.

Электрические схемы подключения

TR24-SR	LR24A-SR, NR24A-SR, SR24A-SR LR24A-MF, NR24A-MF, SR24A-MF

аналоговое управление 0-10 **В**

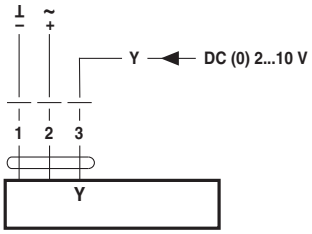

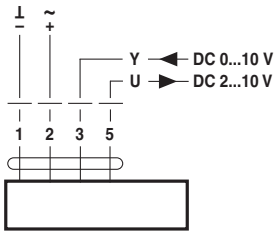

Габаритные размеры, мм

Серия TR…

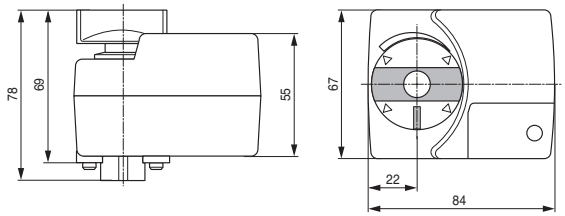

Серия LR…

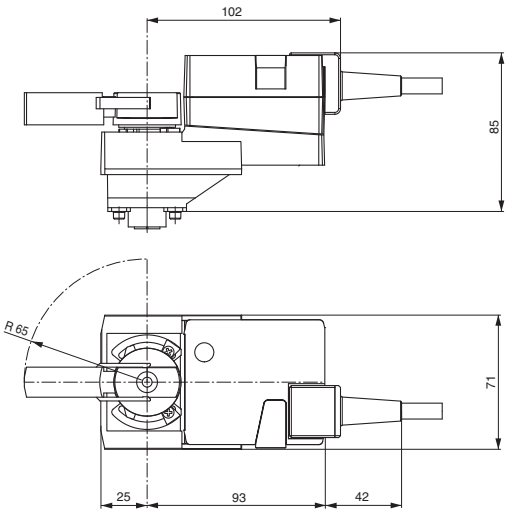

Серия NR…

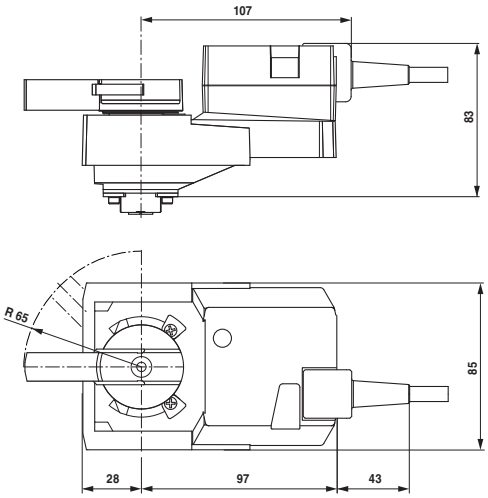

Серия SR…

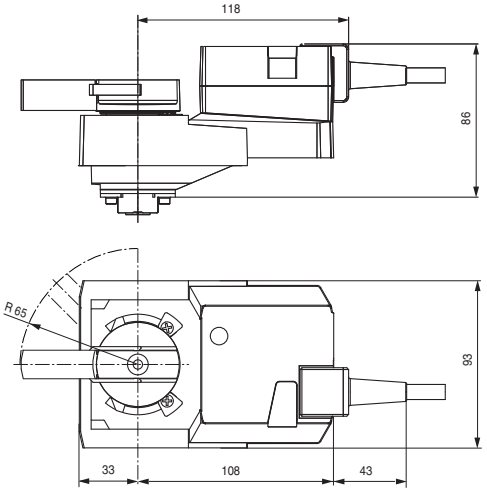

Продукция сертифицирована в Украине

Ускоренные электроприводы
LRQ.., NRQ.., SRQ..

Технические данные

Электрические параметры	LRQ24A LRQ24A-SR	NRQ24A NRQ24A-SR	SRQ24A SRQ24A-SR
Напряжение питания	AC/DC 24 В		
Частота напряжения питания	50/60 Гц		
Диапазон напряжения питания	AC 19,2…28,8 В / DC 21,6…28,8 В		
Потребляемая мощность в движении	12 Вт	13 Вт	15 Вт
Потребляемая мощность при удержании	1,5 Вт	2 Вт	2 Вт
Расчетная мощность	18 ВА	23 ВА	26 ВА
Функциональные данные			
Электрическое подключение:	Кабель 1м, 3x0,75 мм² / Кабель 1м, 4x0,75 мм² (**для приводов серий** -SR)		
Управление	(**для приводов серий** -SR)		
Управляющий сигнал Y	0 … 10 В DC, входное сопротивление 100 кОм		
Рабочий диапазон	2 ... 10 В DC		
Напряжение обратной связи U	2 ... 10 В DC, макс. 1 мА		
Точность позиционирования	±5%		
Крутящий момент (номинальный)	4 Нм	8 Нм	16 Нм
Ручное управление	Нажатие и удержание кнопки на корпусе привода		
Время поворота	9 с/90⁰		
Уровень шума	52 дБ(А)	52 дБ(А)	63 дБ(А)
Индикация положения	Механическая		
Безопасность			
Класс защиты	III (для низких напряжений)		
Степень защиты корпуса	IP54 (при установке в любом положении)		
EMC	Соответствует CE 2004/108/EC		
Сертификаты IEC/EN	IEC/EN 60730-1 и IEC/EN 60730-2-14		
Сопротивление изоляции	0,8 кВ		
Температура эксплуатации	-30…+40 ⁰C		
Температура хранения	-40…+80 ⁰C		
Окружающая влажность	95%, без конденсации		
Техническое обслуживание	Не требуется		
Вес	950 г	1,1 кг	2,8 кг

Аксессуары

	Описание	**Тип**
Электрические	Вспомогательные переключатели S..A	S1A, S2A
	Потенциометр обратной связи P..A: 140, 500, 1000, 2800, 5000 или 10000 Ом	P…A

Продукция сертифицирована в Украине

Особенности изделия

Простая установка	Электропривод легко крепится на клапан при помощи одного винта, горизонтально в любом из четырех положений.
Ручное управление	Возможно ручное управление при помощи кнопки с самовозвратом (при нажатой кнопке редуктор выводится из зацепления).
Настраиваемый угол поворота	Угол поворота настраивается при помощи механических упоров.
Высокая функциональная надежность	Электропривод защищен от перегрузки, не требует конечных выключателей и останавливается автоматически при достижении конечных положений.

Электрические схемы подключения

LRQ24A, NRQ24A, SRQ24A

откр./закр.

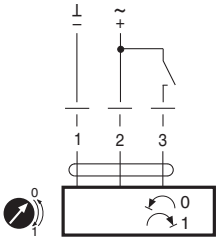

LRQ24A-SR, NRQ24A-SR, SRQ24A-SR

аналоговое управление 0-10 **В**

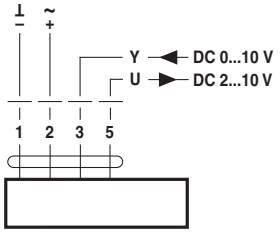

Габаритные размеры, мм

Серия LRQ…

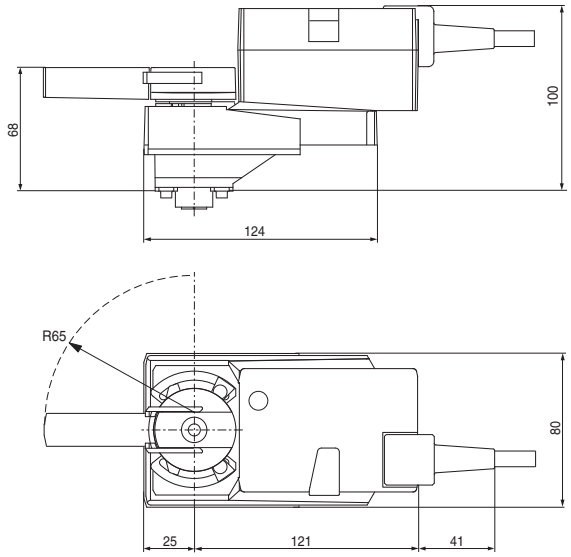

Серия NRQ…

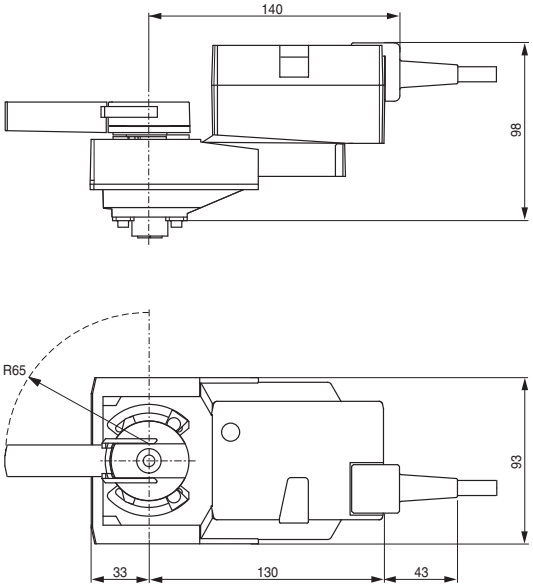

Серия SRQ…

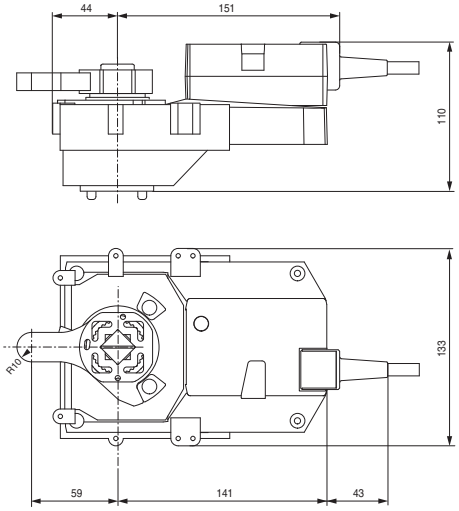

Продукция сертифицирована в Украине

BELIMO

Электроприводы TRF.., LRF.., NRF.., SRF.. Управление – Откр./Закр.

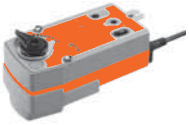

Технические данные

Электрические параметры 24**В**	TRF24 (-O) TRF24-S (-O)	LRF24 LRF24-S	NRF24A (-O) NRF24A-S2 (-O)	SRF24A (-O) SRF24A-S2 (-O)
Напряжение питания	AC/DC 24 В			
Частота напряжения питания	50/60 Гц			
Диапазон напряжения питания	AC/DC 19,2…28,8 В / DC 21,6…28,8 В			
Потребляемая мощность в движении	2,5 Вт	5 Вт	6 Вт	4,5 Вт
Потребляемая мощность при удержании	1,5 Вт	2,5 Вт	2,5 Вт	2,5 Вт
Расчетная мощность	5 ВА	7 ВА	8,5 ВА	6,5 ВА
Электрические параметры 230**В**	TRF230 (-O) TRF230-S (-O)	LRF230 LRF230-S	NRFA (-O) NRFA-S2 (-O)	SRFA (-O) SRFA-S2 (-O)
Напряжение питания	AC 230 В	AC 230 В	AC 24…240 В / DC 24…125 В	
Частота напряжения питания	50/60 Гц			
Диапазон напряжения питания	AC 85…265 В	AC 198…264 В	AC 19,2…264 В / DC 21,6…137,5 В	
Потребляемая мощность в движении	2,5 Вт	5 Вт	6 Вт	7 Вт
Потребляемая мощность при удержании	1,5 Вт	3 Вт	2,5 Вт	3,5 Вт
Расчетная мощность	5 ВА	7 ВА	9,5 ВА	18 ВА
Функциональные данные				
Вспомогательные переключатели (только для приводов -S серии)	1 шт. однополюсная группа переключающих контактов		2 шт. однополюсная группа переключающих контактов	
Коммутирующая способность	1 мА … 3 (0,5) А, AC 250 В			
Точки переключения	0…100 % - настраивается		1я – стационарная 10%, 2я – настраиваемая 10…90%	
Электрическое подключение: - Двигателя - Вспомогательных переключателей	 Кабель 1м, 2x0,75 мм² Кабель 1м, 3x0,75 мм²		 Кабель 1м, 6x0,75 мм²	
Крутящий момент (номинальный)	2,5 Нм	4 Нм	10 Нм	20 Нм
Направление вращения	Выбирается установкой L/R			
Ручное управление	нет	нет	С помощью шестигранного ключа с возможностью фиксации в любом положении	
Угол поворота	Макс. 95⁰, настраивается с помощью механического ограничителя			
Время поворота - двигателя - возвратной пружины	 75 с 25 с	 40-75 с 20 с	 75 с 20 с	 75 с 20 с
Уровень шума - двигателя - возвратной пружины	 50 дБ(А)	 50 дБ(А) 62 дБ(А)	 < 45 дБ(А) < 62 дБ(А)	 < 45 дБ(А) < 62 дБ(А)
Индикация положения	Механическая			
Безопасность				
Класс защиты - 24 В - 230 В	 III (для низких напряжений) II (все изолировано)			
Степень защиты корпуса	IP42	IP54 (при установке в любом положении)		
EMC	Соответствует CE 2004/108/EC			
Сертификаты IEC/EN	IEC/EN 60730-1 и IEC/EN 60730-2-14			
Сопротивление изоляции			4 кВ	4 кВ
Срок службы	Мин. 60'000 полных циклов			
Температура эксплуатации	-30…+50 ⁰C			
Температура хранения	-40…+80 ⁰C			
Окружающая влажность	95%, без конденсации			
Техническое обслуживание	Не требуется			
Вес	0,57 кг	1,5 кг	2 кг	2,3 кг

* “-O” - открывание основного потока клапана A-AB при отключении питания,
без “-O” - закрывание основного потока клапана A-AB при отключении питания.

Аксессуары (*кроме приводов серии TF)

	Описание	**Тип**
Электрические	Вспомогательные переключатели S2A-F	S2A-F
	Потенциометр обратной связи P..A-F: 140, 500, 1000, 2800, 5000 или 10000 Ом	P…A-F

Продукция сертифицирована в Украине

Электроприводы TRF.., LRF.., NRF.., SRF..
Управление – Откр./Закр.

Особенности изделия

Принцип действия	При перемещении привода в нормальное рабочее положение взводится возвратная пружина. При прекращении подачи питания энергия, запасенная в пружине, возвращает клапан в охранное положение.
Простая установка	Электропривод легко крепится на клапан при помощи одного винта, горизонтально в любом из четырех положений.
Ручное управление	С помощью шестигранного ключа (входит в комплект поставки). В обесточенном состоянии электроприводом можно управлять вручную и зафиксировать его в любом положении. Разблокировка осуществляется либо вручную, либо автоматически при подаче питания.
Настраиваемый угол поворота	Угол поворота настраивается при помощи механического упора.
Высокая функциональная надежность	Электропривод защищен от перегрузки, не требует конечных выключателей и останавливается автоматически при достижении конечных положений.

Электрические схемы подключения

TRF24, LRF24, NRF24A, SRF24A TRF230, LRF230, NFA, SFA	TRF24-S, LRF24-S TRF230-S, LRF230-S	NRF24A-S2, SRF24A-S2 NRFA-S2, SRFA-S2
откр./закр.	**откр./закр.**	**откр./закр.**

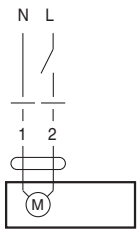

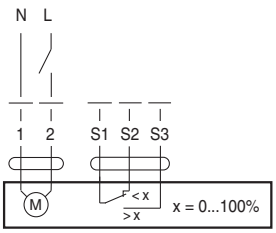

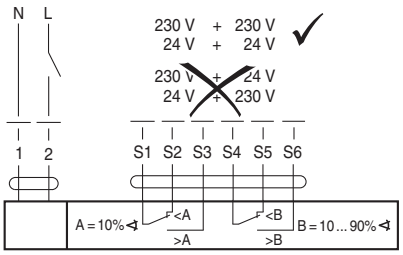

Габаритные размеры, мм

Серия TRF…

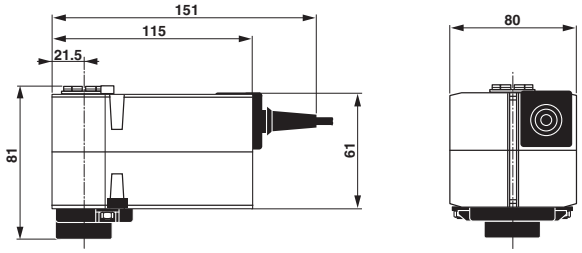

Серия LRF…

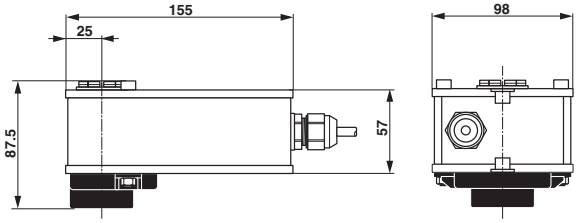

Серия NRF…

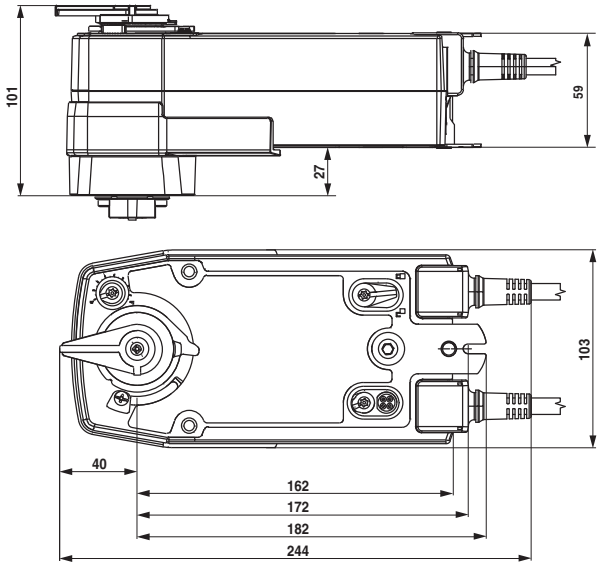

Серия SRF…

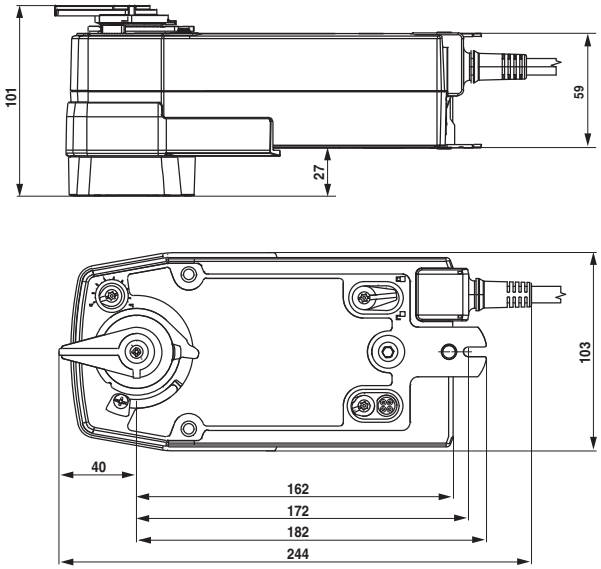

Продукция сертифицирована в Украине

Электроприводы TRF.., LRF.., NRF.., SRF..
Управление – Аналоговое 0-10В

Технические данные

Электрические параметры 24В	TRF24-SR (-O)	LRF24-SR	NRF24A-SZ (-O) NRF24A-SZ-S2 (-O)	SRF24A-SZ (-O) SRF24A-SZ-S2 (-O)
Напряжение питания	AC/DC 24 В			
Частота напряжения питания	50/60 Гц			
Диапазон напряжения питания	AC 19,2…28,8 В / DC 21,6…28,8 В			
Потребляемая мощность в движении	2,5 Вт	2,5 Вт	3,5 Вт	5 Вт
Потребляемая мощность при удержании	1 ВТ	1 Вт	2,5 Вт	3 Вт
Расчетная мощность	4 ВА	5 ВА	5,5 ВА	7 ВА
Функциональные данные				
Электрическое подключение: - Двигателя - Вспомогательных переключателей	 Кабель 1м, 4x0,75 мм^2		 Кабель 1м, 4x0,75 мм^2 Кабель 1м, 6x0,75 мм^2	
Управление — Управляющий сигнал Y	0 … 10 В DC, входное сопротивление 100 кОм			
Управление — Рабочий диапазон	2 ... 10 В DC, макс. 1 мА		0,5 ... 10 В DC, макс. 1 мА	
Напряжение обратной связи U	2 ... 10 В DC, макс. 1 мА		0,5 ... 10 В DC, макс. 1 мА	
Точность позиционирования	±5%			
Крутящий момент (номинальный)	2,5 Нм	4 Нм	10 Нм	20 Нм
Направление вращения	Выбирается установкой L/R			
Ручное управление	нет	нет	С помощью шестигранного ключа с возможностью фиксации в любом положении	
Угол поворота	Макс. 95^0, настраивается с помощью механического ограничителя			
Время поворота - двигателя - возвратной пружины	 150 с 25 с	 150 с 20 с	 150 с 20 с	 150 с 20 с
Уровень шума - двигателя - возвратной пружины	 50 дБ(А)	 50 дБ(А) 62 дБ(А)	 < 45 дБ(А) < 62 дБ(А)	 < 45 дБ(А) < 62 дБ(А)
Индикация положения	Механическая			
Безопасность				
Класс защиты	III (для низких напряжений)			
Степень защиты корпуса	IP42	IP54 (при установке в любом положении)		
EMC	Соответствует CE 2004/108/EC			
Сертификаты IEC/EN	IEC/EN 60730-1 и IEC/EN 60730-2-14			
Сопротивление изоляции	0,8 кВ			
Срок службы	Мин. 60’000 полных циклов			
Температура эксплуатации	-30…+50 ^{0}C			
Температура хранения	-40…+80 ^{0}C			
Окружающая влажность	95%, без конденсации			
Техническое обслуживание	Не требуется			
Вес	0,6 кг	1,6 кг	2,1 кг	2,2 кг

* “-O” - открывание основного потока клапана A-AB при отключении питания,
без “-O” - закрывание основного потока клапана A-AB при отключении питания.

Аксессуары (*кроме приводов серии TF)

	Описание	Тип
Электрические	Вспомогательные переключатели S2A-F	S2A-F
	Потенциометр обратной связи P..A-F: 140, 500, 1000, 2800, 5000 или 10000 Ом	P…A-F
	Позиционеры SG…24	SG..24
	Цифровой индикатор положения ZAD24	ZAD24

Продукция сертифицирована в Украине

Электроприводы TRF.., LRF.., NRF.., SRF..
Управление – Аналоговое 0-10В

Особенности изделия

Принцип действия	При перемещении привода в нормальное рабочее положение взводится возвратная пружина. При прекращении подачи питания энергия, запасенная в пружине, возвращает клапан в охранное положение.
Простая установка	Электропривод легко крепится на клапан при помощи одного винта, горизонтально в любом из четырех положений.
Ручное управление	С помощью шестигранного ключа (входит в комплект поставки). В обесточенном состоянии электроприводом можно управлять вручную и зафиксировать его в любом положении. Разблокировка осуществляется либо вручную, либо автоматически при подаче питания.
Настраиваемый угол поворота	Угол поворота настраивается при помощи механических упоров.
Высокая функциональная надежность	Электропривод защищен от перегрузки, не требует конечных выключателей и останавливается автоматически при достижении конечных положений.

Электрические схемы подключения

TRF24-SR, LRF24-SR, NRF24A-SZ, SRF24A-SZ

аналоговое управление 0-10 **В**

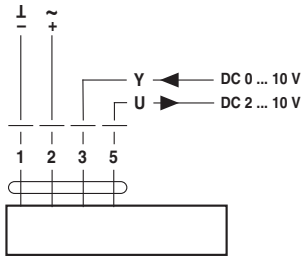

NRF24A-SZ-S2, SRF24A-SZ-S2

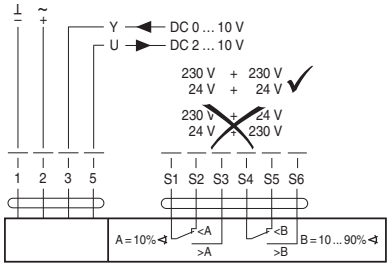

Габаритные размеры, мм

Серия TRF…

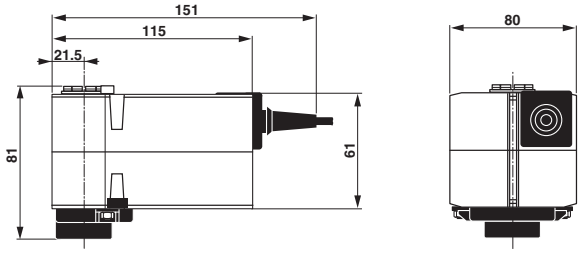

Серия LRF…

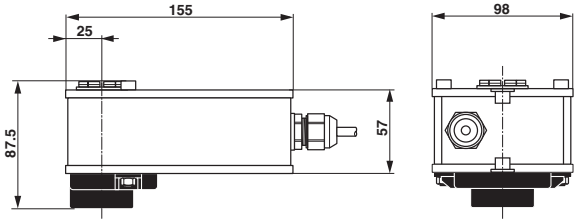

Серия NRF…

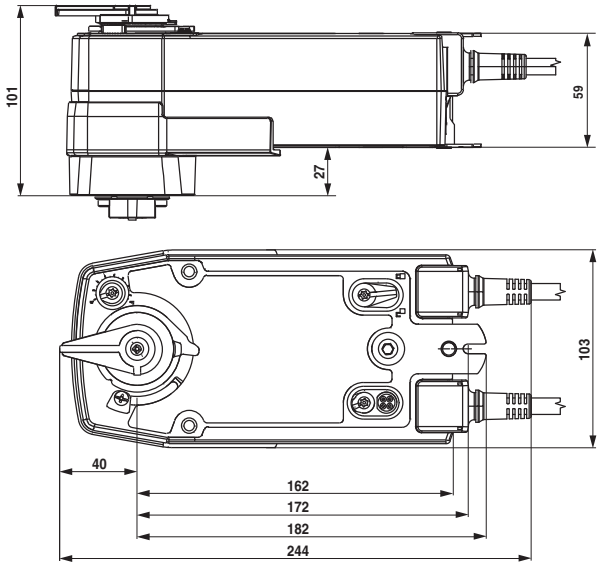

Серия SRF…

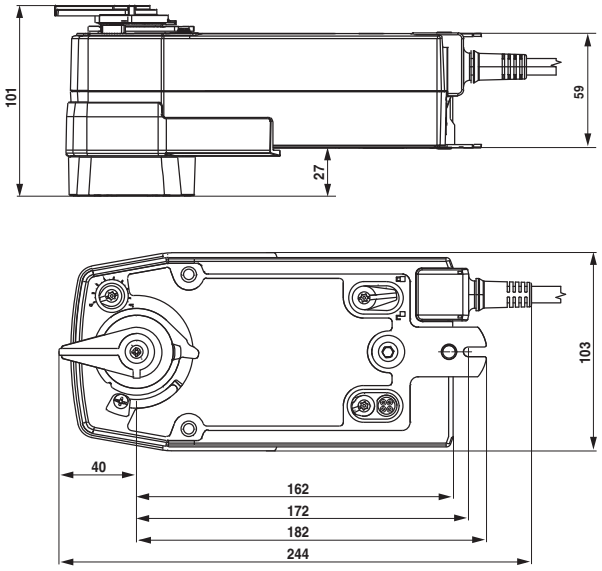

Продукция сертифицирована в Украине